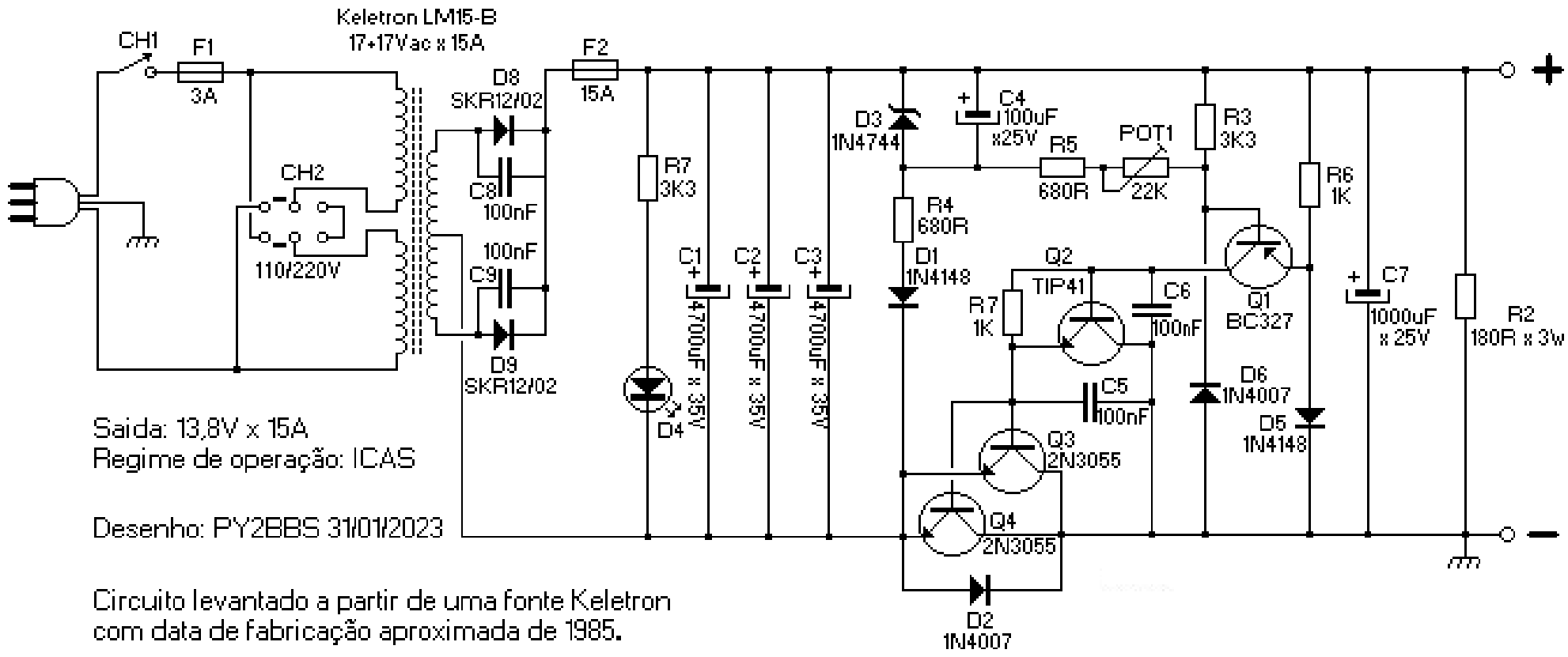

Saida: 13,8V x 15A
Regime de operação: ICAS

Desenho: PY2BBS 31/01/2023

Circuito levantado a partir de uma fonte Keletron
com data de fabricação aproximada de 1985.

Title:	Keletron CE15
Proj: Yoji Konda	
Size: A4	Date: 1985
	Rev:CI812 Sheet: 1 of 1