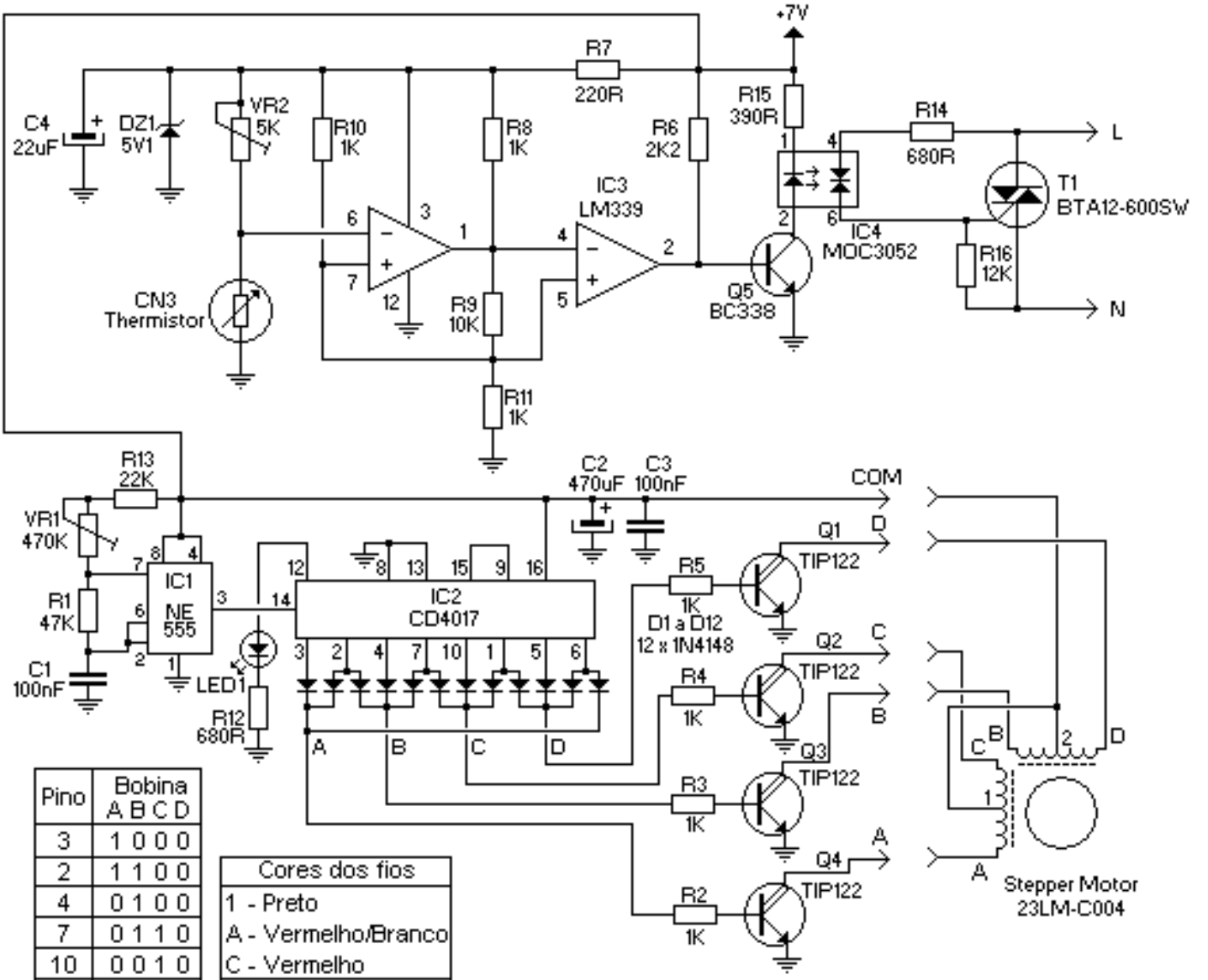

Pino	Bobina A B C D
3	1 0 0 0
2	1 1 0 0
4	0 1 0 0
7	0 1 1 0
10	0 0 1 0
1	0 0 1 1
5	0 0 0 1
6	1 0 0 1

Cores dos fios
1 - Preto
A - Vermelho/Branco
C - Vermelho
2 - Branco
B - Verde/Branco
D - Verde

© PY2BBS, Luciano - 2008, 2016
Rev. B

```
S0FDG#Eloo#ri#Pdwhuldov######################################VWHSSHU1sfe

@@@@@@@@@@@@@@@@@@@@@@@@@@@@@@@@@@@@@@@@@@@@@@@@@@@@@@@@@@@@@@@@@@@@@@@@

Frxqw###FrpsrqhqwQdph########Ydoxh##############UhiGhv
000000##00000000000000000000#0000000000000000###000000000000000

#    4##Fluf1#Lqwhjudgr#####QH888#############LF4
#    4##Fluf1#Lqwhjudgr#####FG734:############LF5
#    4##Fluf1#Lqwhjudgr#####OP66<#############LF6

#    4##Wudqvlvwru##########EF66;#############T8

#    4##Wuldf###############EWD450933VZ#######W4

#    7##Wudqvlvwru##########WLS455############T4/#T5/#T6/#T7

#    45#Glrgr###############4Q747;############G4#d#G45
#    4##Glrgr#]hqhu#########8Y4#{#3/8Z########G]4

#    4##Rswr#Dfrsodgru######PRF6385###########LF7

#    4##Ohg#Uhwdqjxodu######Yhuphokr##########OHG4

#    5##Fds1#Fhudplfr#######433qI#############F4/#F6
#    4##Fds1#Hohwurolwlfr###55xI##############F7
#    4##Fds1#Hohwurolwlfr###7:3xI#############F5

#    4##Uhvlvwru############553U##############U:
#    4##Uhvlvwru############6<3U##############U48
#    4##Uhvlvwru############9;3U##############U47
#    ;##Uhvlvwru############4N################U5/#U6/#U7/#U8
#                                             U;/#U43/#U44/#U45

#    4##Uhvlvwru############5N5###############U9
#    4##Uhvlvwru############43N###############U<
#    4##Uhvlvwru############45N###############U49
#    4##Uhvlvwru############55N###############U46
#    4##Uhvlvwru############7:N###############U4

#    4##Wulpsrw#UI096:Y#####7N:###############YU5
#    4##Wulpsrw#UI096:Y#####7:3N##############YU4

#    4##Frqhfwru#Eorfr######NUH#8#Slqrv#######FQ4
#    4##Frqhfwru#Eorfr######NUH#7#Slqrv#######FQ5
#    4##Frqhfwru#Proh{#NN###Proh{#5#Slqrv#####FQ6
```

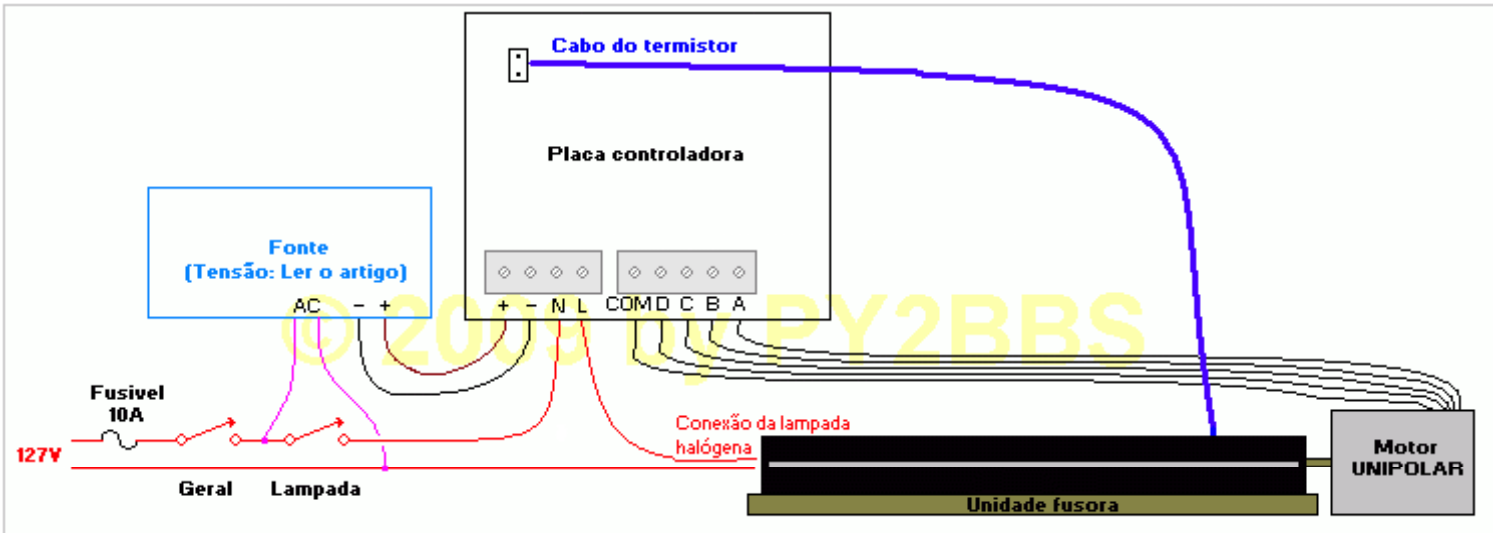

© 2005 by PY2BBS